ROEMHELD
HILMA ▪ STARK

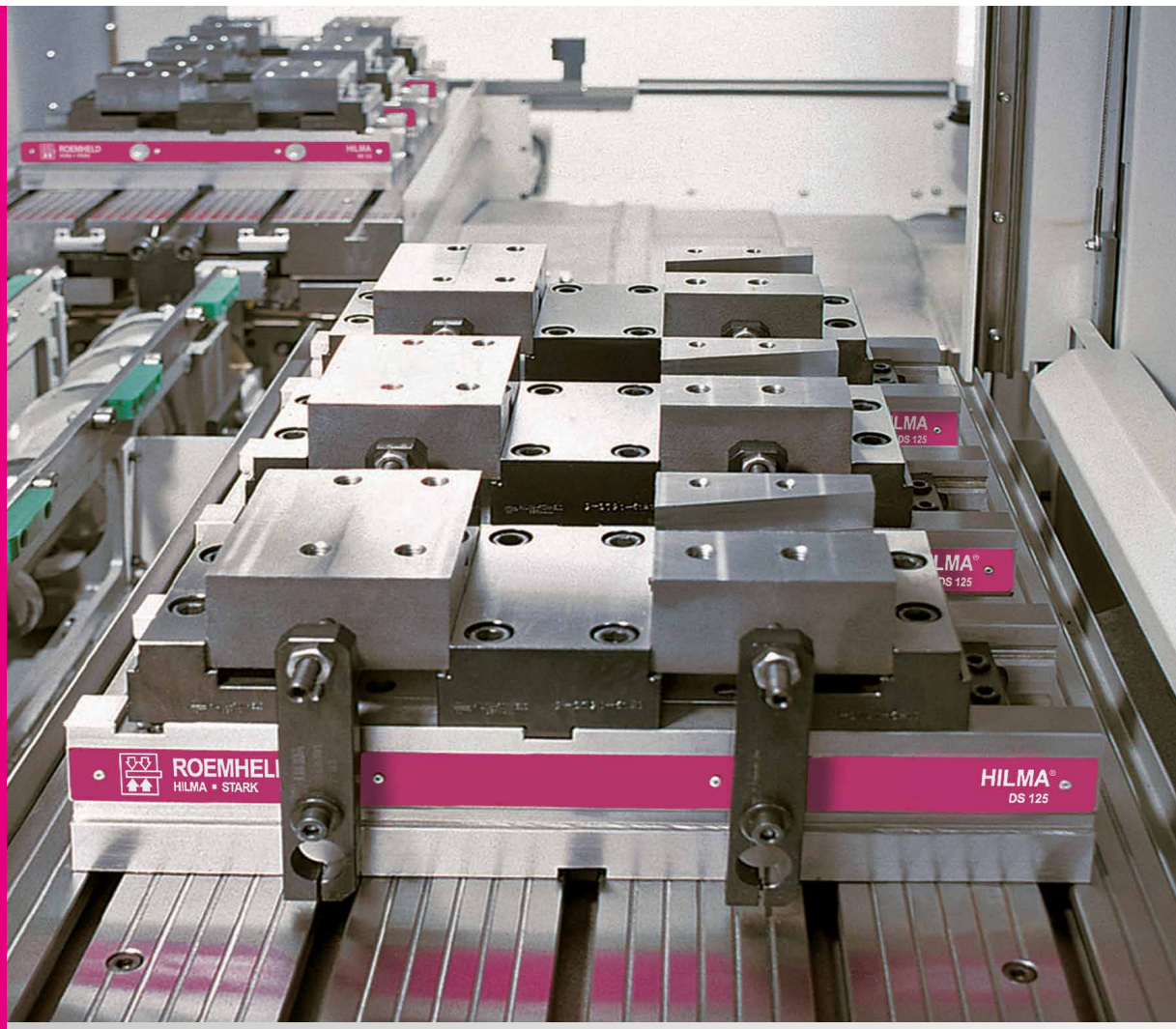

Werkstück-Spannsysteme

HILMA DS

3.3660
3.3680

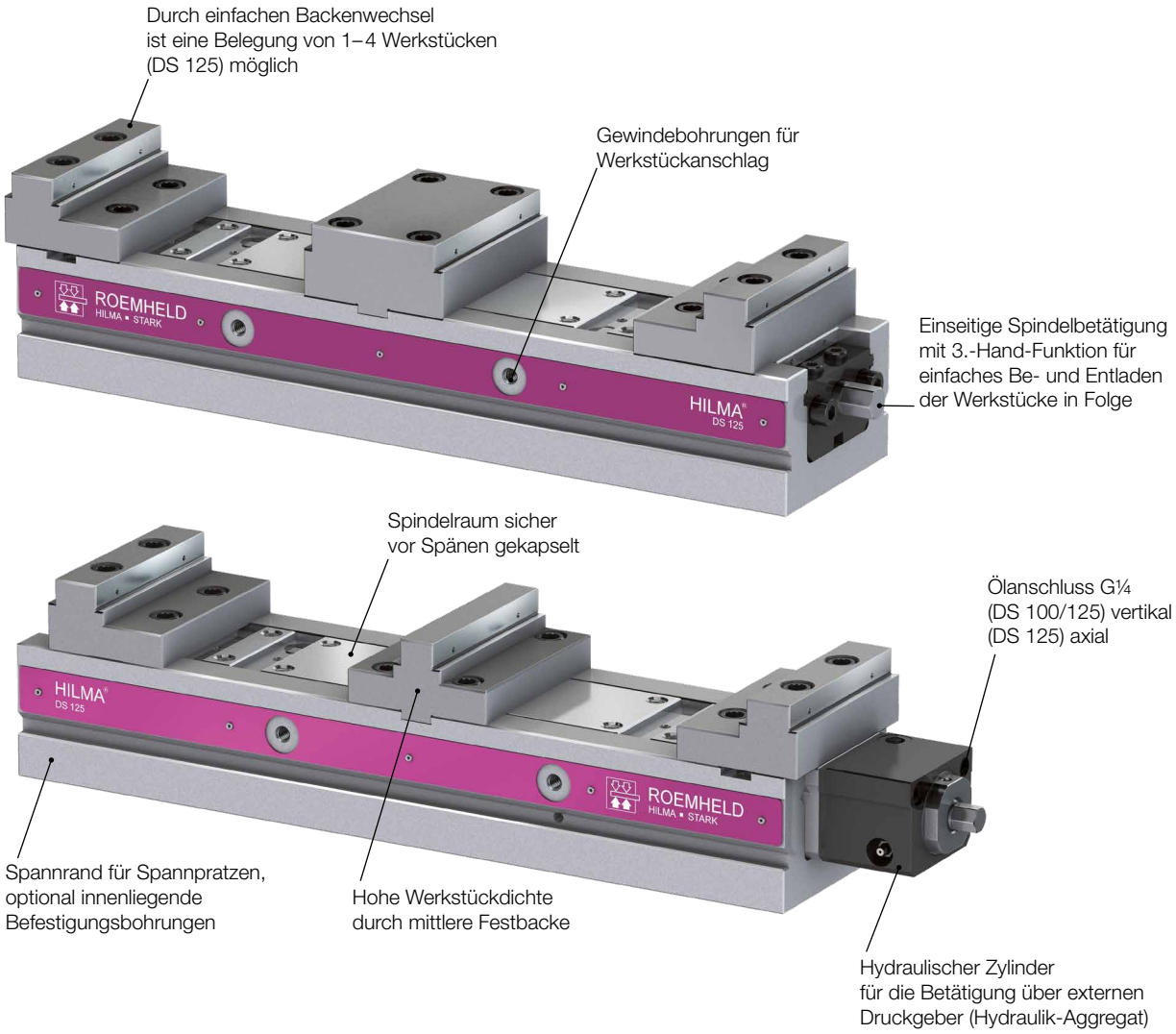

Ihr Nutzen auf einen Blick:

- ☆ Flexibler Einsatz
- ☆ Bedienerfreundlich
- ☆ Befestigung auf dem Maschinentisch
- ☆ Hohe Effizienz
- ☆ Betätigung

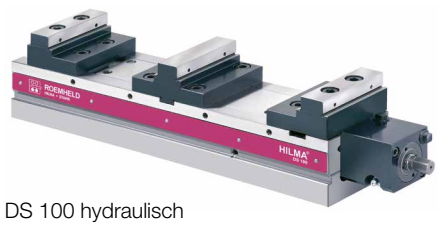

DS 100 hydraulisch

DS 125 mechanisch
mit schwimmenden Mittelbacken

DS hydraulisch betätigt, Einsatz in Reihenanordnung zum Spannen von Werkstücken, die mehrere Spannstellen erfordern. Automatisierbar.

Durch eine entsprechende Backenwahl können 1 bis 4 Werkstücke (DS 125) auch unterschiedlicher Abmessungen gespannt werden. Dies ermöglicht eine hohe Flexibilität in der Serienfertigung.

Die Betätigung aller Spannstellen erfolgt über eine Spindelseite. Die 3. Hand-Funktion sorgt so für eine bedienerfreundliche und sicher Spannung der Werkstücke in Folge.

Durch das Einbringen von Fixier- und Befestigungsbohrungen kann das Doppelspannsystem DS direkt durch das Unterteil auf dem Maschinentisch aufgespannt werden. Hierdurch können störende Spannpratzen entfallen und es ermöglicht eine dichtere Anordnung der Spannsysteme nebeneinander.

Die Anordnung einer mittleren Festbacke sorgt nicht nur für hohe Genauigkeiten (aufheben der Spannkräfte) sondern auch für erhebliche Kostenreduzierungen durch Backeneinsparungen.

Für mittlere und große Serien mit vorzugsweise kurzen Taktzeiten ermöglicht das Doppelspannsystem DS die Betätigung über einen separaten Druckgeber (Hydro-Aggregat). Somit ist eine bedienerfreundliche Betätigung mittels Hand- oder Fußschalter möglich.

Doppelspannsystem DS 100, hydraulisch oder mechanisch betätigt

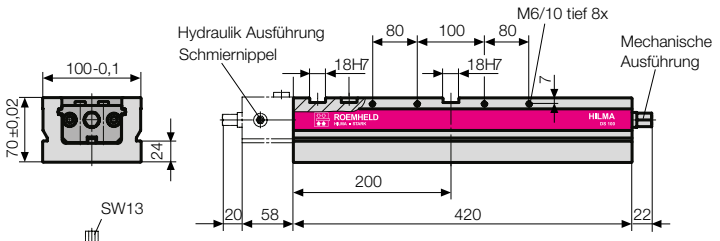

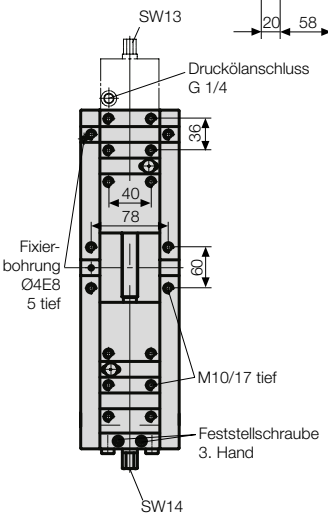

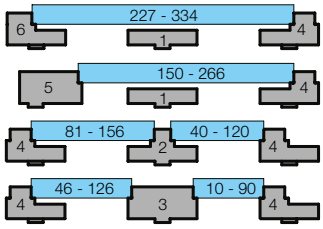

DS 100	mechanisch	hydraulisch
Spannkraft / Drehmoment	25 kN / 55 Nm	25 kN / 400 bar
Spannhub pro Schlitten	44 mm	44 mm
Krafthub / Ölbedarf	–	10 mm/8 cm³ 5 mm/Seite
Masse ohne Spannbacken	19,5 kg	21 kg
Bestell-Nr. Standard	**9.3665.0101**	**9.3685.0101**
Bestell-Nr.	geplante Variante für kunden-spezifische Fixierung und Befestigung auf Anfrage	

alle Abmessungen in mm

Pos.	Bestell-Nr.	Bezeichnung
1	**9.3791.5140**	Führungsplatte
2	**9.3791.5111**	Stufen-Mittelbacke 26 mm
3	**9.3791.5121**	Stufen-Mittelbacke 86 mm
4	**9.3791.5211**	Stufen-Wendebacke
5	**9.3791.5341**	Stufenbacke fix
6	**9.3791.5311**	Stufenbacke fix

Die Standard-Spannbacken ermöglichen die Aufnahme von 1–2 Werkstücken mit gleichen oder unterschiedlichen Abmessungen.

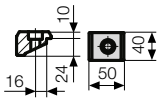

Satz Spannpratzen 4 Stück
mit 4 Schrauben DIN 912
Bestell-Nr. **9.3777.2011**
für T-Nute 14 mm

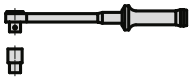

Drehmomentschlüssel
Bestell-Nr. **9.3792.6610**
20–120 Nm mit Umschaltknarre
und Vierkant 1/2" mit Kugelsicherung
SW 14 Steckschlüssel **1.3124.0020** mech.

DS 100 Standardbacken einsatzgehärtet und geschliffen mit Stufen 8 mm (Freiraum für Werkzeug und Späne)
Lieferung einschließlich Befestigungsschrauben.

Befestigungsbohrungen aller Backen KM 10
alle Abmessungen in mm

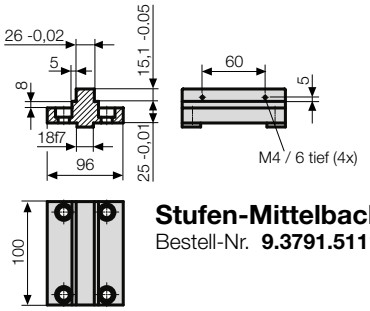

Stufen-Mittelbacke
Bestell-Nr. **9.3791.5111**

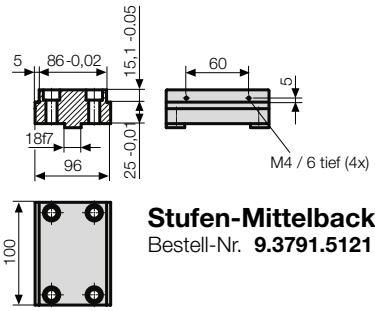

Stufen-Mittelbacke
Bestell-Nr. **9.3791.5121**

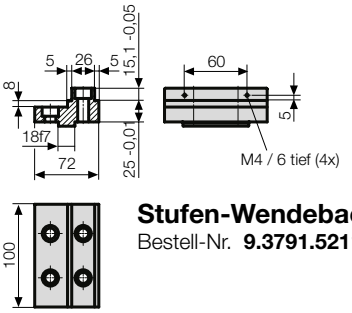

Stufen-Wendebacke
Bestell-Nr. **9.3791.5211**

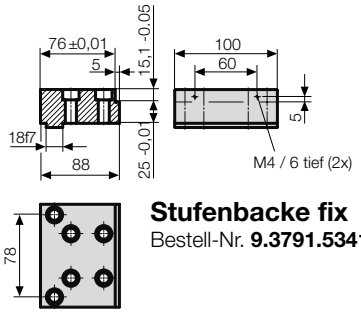

Stufenbacke fix
Bestell-Nr. **9.3791.5341**

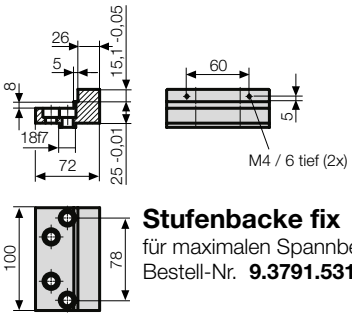

Stufenbacke fix
für maximalen Spannbereich
Bestell-Nr. **9.3791.5311**

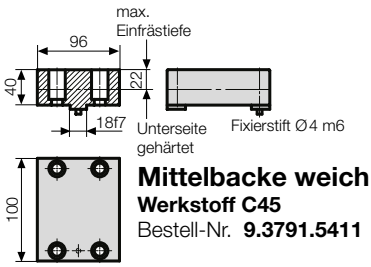

Mittelbacke weich
Werkstoff C45
Bestell-Nr. **9.3791.5411**

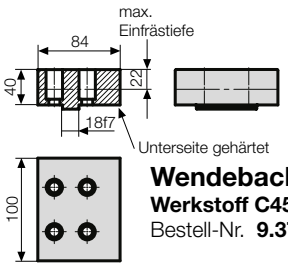

Wendebacke weich
Werkstoff C45
Bestell-Nr. **9.3791.5421**

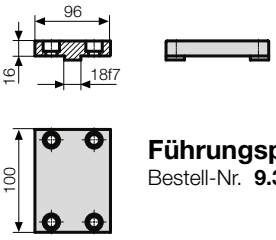

Führungsplatte
Bestell-Nr. **9.3791.5140**

Doppelspannsystem DS 125, Baulänge 430 mm, hydraulisch oder mechanisch betätigt

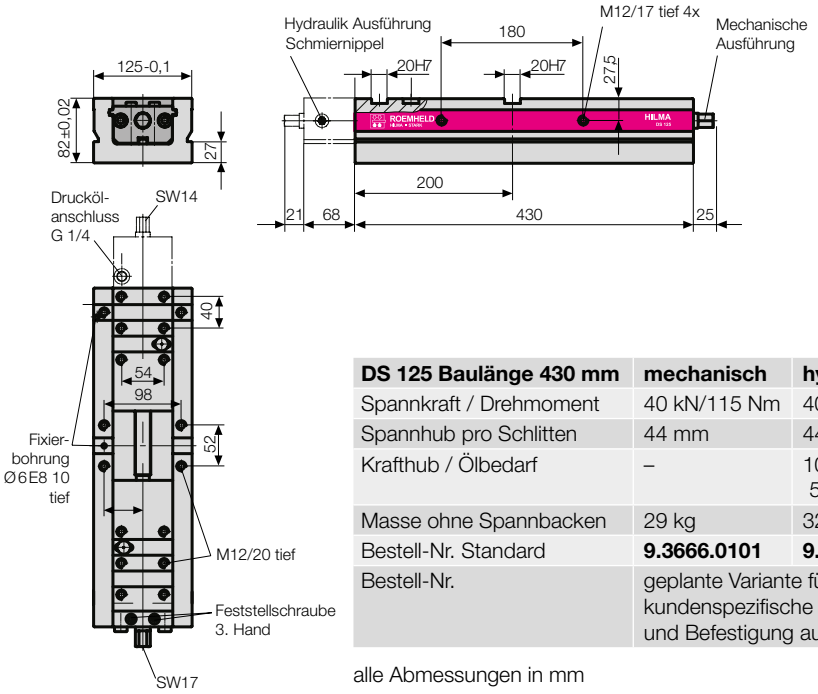

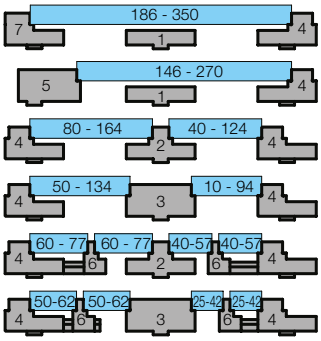

DS 125 Baulänge 430 mm	mechanisch	hydraulisch
Spannkraft / Drehmoment	40 kN/115 Nm	40 kN/400 bar
Spannhub pro Schlitten	44 mm	44 mm
Krafthub / Ölbedarf	–	10 mm/10 cm³ 5 mm/Seite
Masse ohne Spannbacken	29 kg	32 kg
Bestell-Nr. Standard	**9.3666.0101**	**9.3686.0101**
Bestell-Nr.	geplante Variante für die kundenspezifische Fixierung und Befestigung auf Anfrage	

alle Abmessungen in mm

Pos.	Bestell-Nr.	Bezeichnung
1	**9.3791.6140**	Führungsplatte
2	**9.3791.6111**	Stufen-Mittelbacke 22 mm
3	**9.3791.6121**	Stufen-Mittelbacke 82 mm
4	**9.3791.6211**	Stufen-Wendebacke
5	**9.3791.6341**	Stufenbacke fix
6	**9.3791.6541**	Schwimmende Mittelbacke
7	**9.3791.6311**	Stufenbacke fix

Die Standard-Spannbacken ermöglichen die Aufnahme von 1–4 Werkstücken mit gleichen oder unterschiedlichen Abmessungen.

Doppelspannsystem DS 125, Baulänge 510 mm, hydraulisch oder mechanisch betätigt

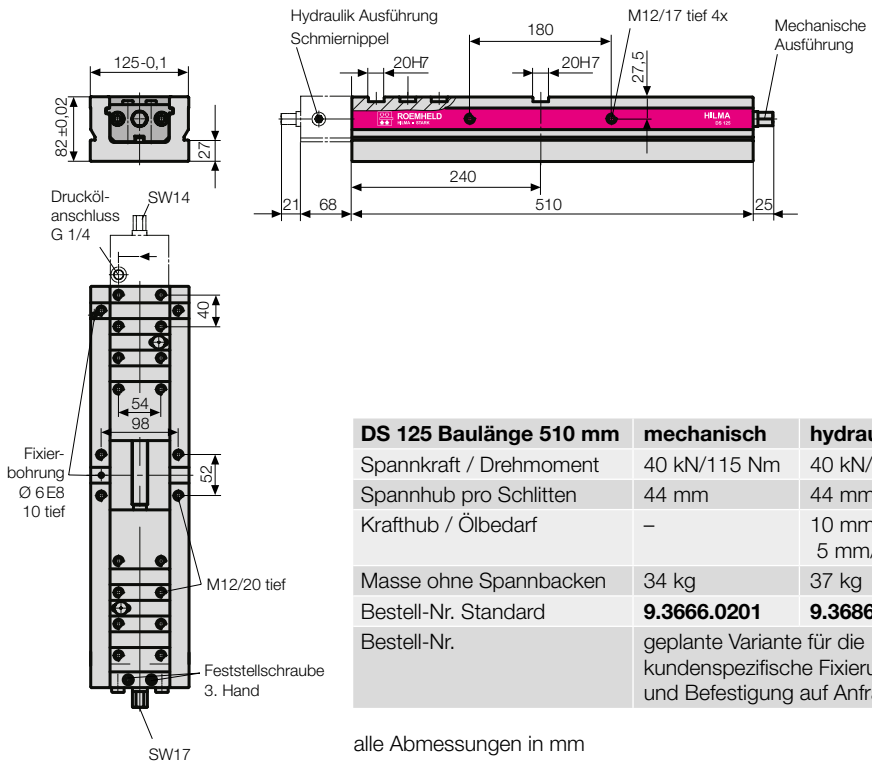

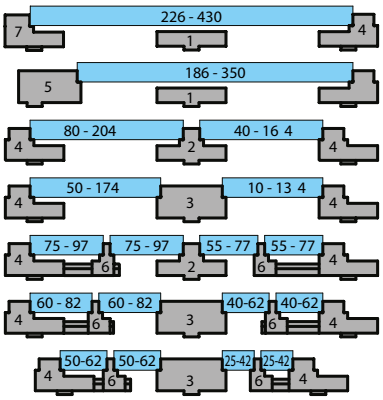

DS 125 Baulänge 510 mm	mechanisch	hydraulisch
Spannkraft / Drehmoment	40 kN/115 Nm	40 kN/400 bar
Spannhub pro Schlitten	44 mm	44 mm
Krafthub / Ölbedarf	–	10 mm /10 cm³ 5 mm/Seite
Masse ohne Spannbacken	34 kg	37 kg
Bestell-Nr. Standard	**9.3666.0201**	**9.3686.0201**
Bestell-Nr.	geplante Variante für die kundenspezifische Fixierung und Befestigung auf Anfrage	

alle Abmessungen in mm

Pos.	Bestell-Nr.	Bezeichnung
1	**9.3791.6140**	Führungsplatte
2	**9.3791.6111**	Stufen-Mittelbacke 22 mm
3	**9.3791.6121**	Stufen-Mittelbacke 82 mm
4	**9.3791.6211**	Stufen-Wendebacke
5	**9.3791.6341**	Stufenbacke fix
6	**9.3791.6511**	Schwimmende Mittelbacke
7	**9.3791.6311**	Stufenbacke fix

Die Standard-Spannbacken ermöglichen die Aufnahme von 1–4 Werkstücken mit gleichen oder unterschiedlichen Abmessungen.

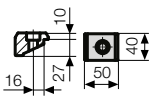

Satz Spannpratzen 4 Stück mit 4 Schrauben DIN 912
Bestell-Nr. **9.3777.3011** M12 x 45 für T-Nute 14 mm
Bestell-Nr. **9.3777.3021** M16 x 50 für T-Nute 18 mm

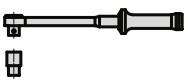

Drehmomentschlüssel Bestell-Nr. **9.3792.6610**
20–120 Nm mit Umschaltknarre und Vierkant 1/2" mit Kugelsicherung
SW 14 Steckschlüssel **1.3124.0020** hydr.
SW 17 Steckschlüssel **1.3124.0017** mech.

DS 125 Standardbacken einsatzgehärtet und geschliffen mit Stufen 8 mm (Freiraum für Werkzeug und Späne). Lieferung einschließlich Befestigungsschrauben.

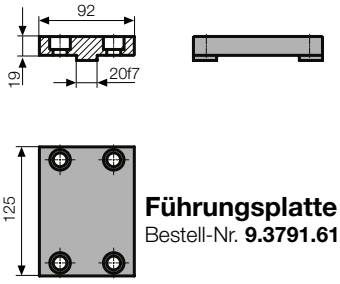

Führungsplatte
Bestell-Nr. **9.3791.6140**

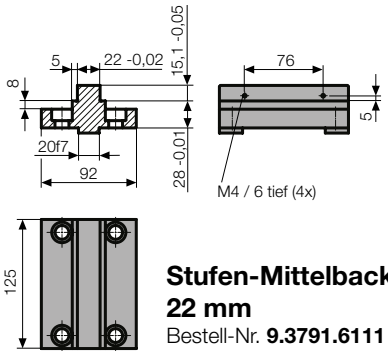

Stufen-Mittelbacke 22 mm
Bestell-Nr. **9.3791.6111**

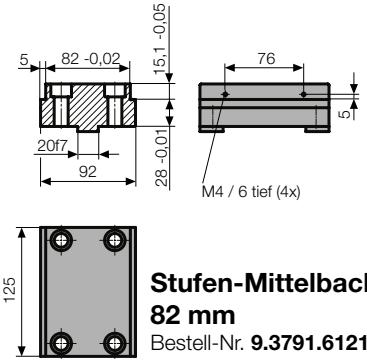

Stufen-Mittelbacke 82 mm
Bestell-Nr. **9.3791.6121**

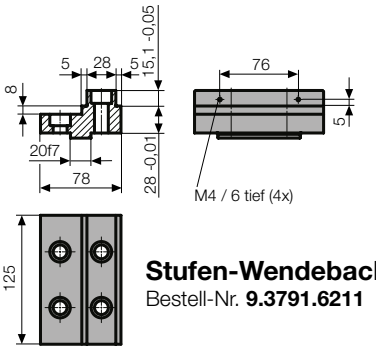

Stufen-Wendebacke
Bestell-Nr. **9.3791.6211**

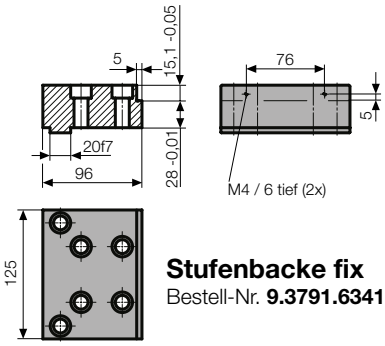

Stufenbacke fix
Bestell-Nr. **9.3791.6341**

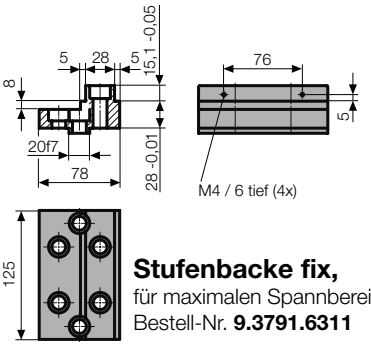

Stufenbacke fix,
für maximalen Spannbereich
Bestell-Nr. **9.3791.6311**

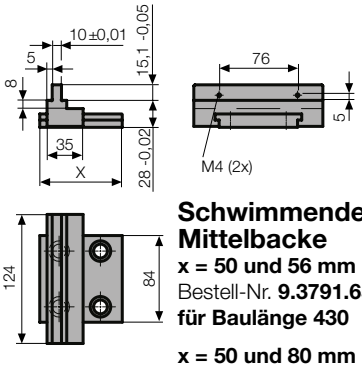

Schwimmende Mittelbacke
x = 50 und 56 mm
Bestell-Nr. **9.3791.6541**
für Baulänge 430

x = 50 und 80 mm
Bestell-Nr. **9.3791.6511**
für Baulänge 510

Standard-Spannbacken weich zum Einfräsen von Werkstückkonturen, Stufen, Anschlägen etc. Lieferung einschließlich Befestigungsschrauben

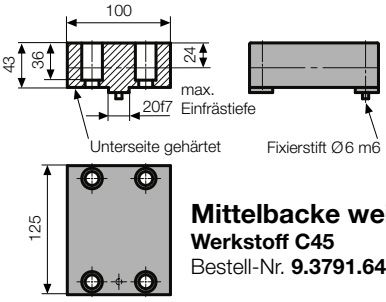

Mittelbacke weich,
Werkstoff C45
Bestell-Nr. **9.3791.6411**

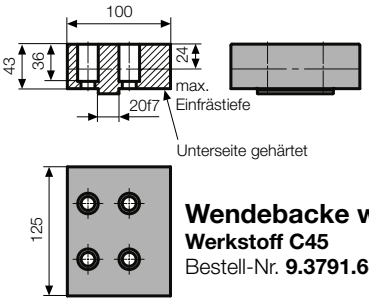

Wendebacke weich,
Werkstoff C45
Bestell-Nr. **9.3791.6421**

SlimFlex-Backensystem, einsatzgehärtet und geschliffen mit Stufen 8 mm (Freiraum für Werkzeug und Späne), einschließlich Befestigungsschrauben. Die stufenlos einstellbaren Einsätze ermöglichen den optimalen, störungsfreien Zugang der Werkzeuge ohne Kollisionsgefahr. Kleinstes Spannmaß 26 mm.

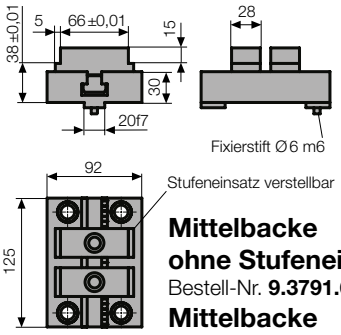

Mittelbacke ohne Stufeneinsätze
Bestell-Nr. **9.3791.6170**
Mittelbacke mit Stufeneinsätze
Bestell-Nr. **9.3791.6171**

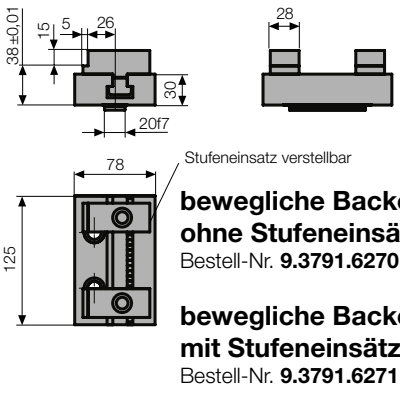

bewegliche Backe ohne Stufeneinsätze
Bestell-Nr. **9.3791.6270**

bewegliche Backe mit Stufeneinsätze
Bestell-Nr. **9.3791.6271**

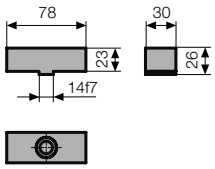

Einsatz aus Stahl C45 weich,
für SlimFlex-Backensystem zur Selbstanfertigung von beliebigen Stufenabmessungen
Bestell-Nr. **9.3285.8009**

Befestigungsbohrungen aller Backen KM 12, alle Abmessungen in mm

HILMA®
DS125
HILMA®
DS125
ROEMHELD
HILMA ▪ STARK

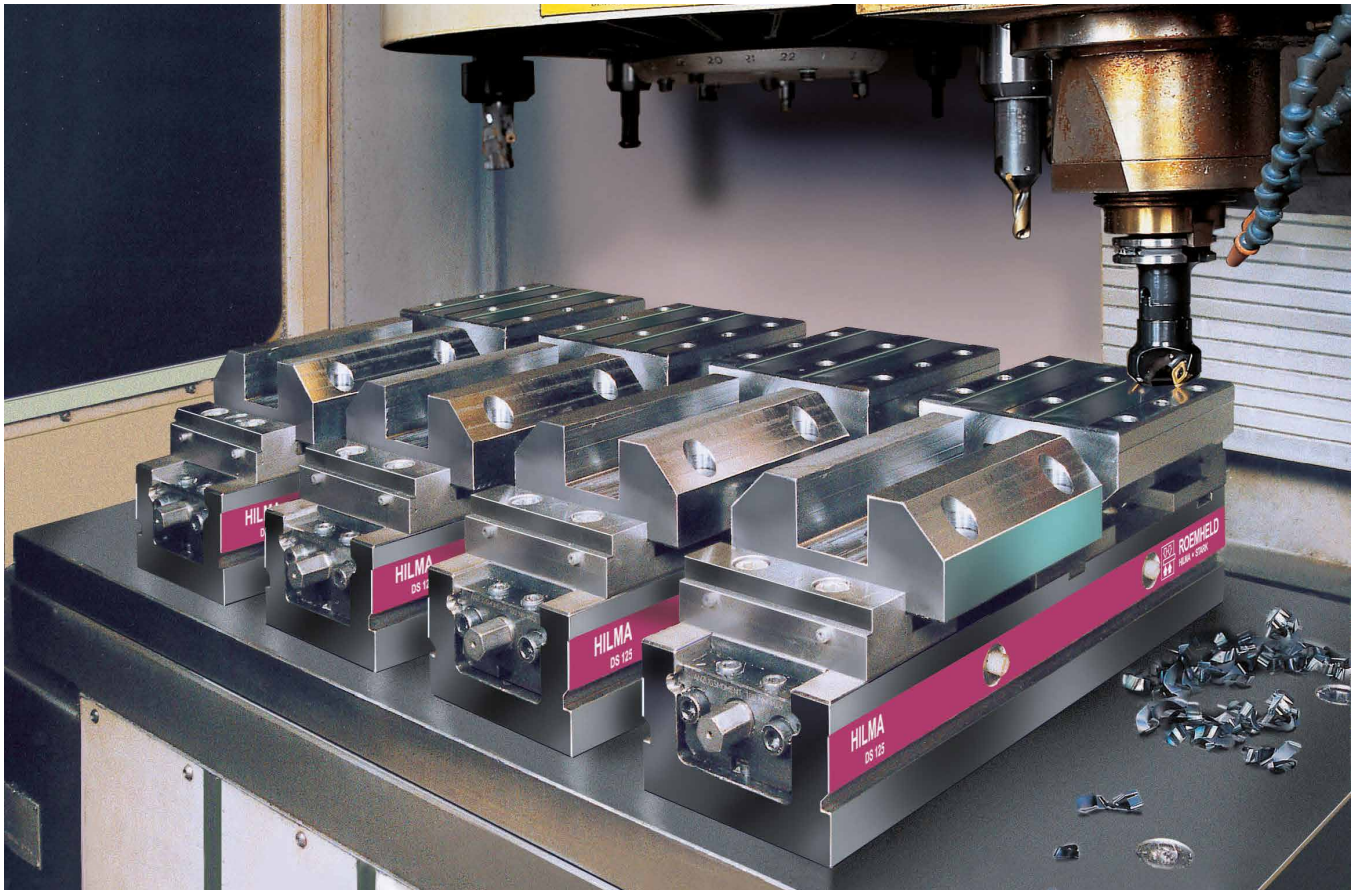
HILMA
DS 125
HILMA
DS 125
ROEMHELD

ROEMHELD
HILMA ▪ STARK

KNC Rücken an Rücken

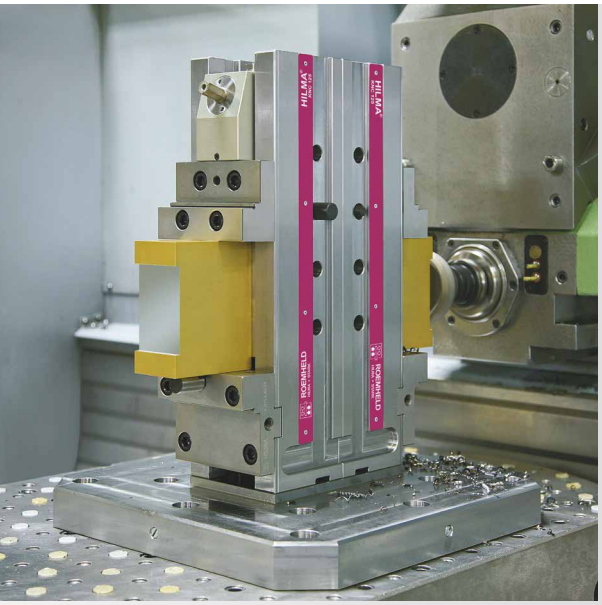

NC mit Spannkraftanzeige

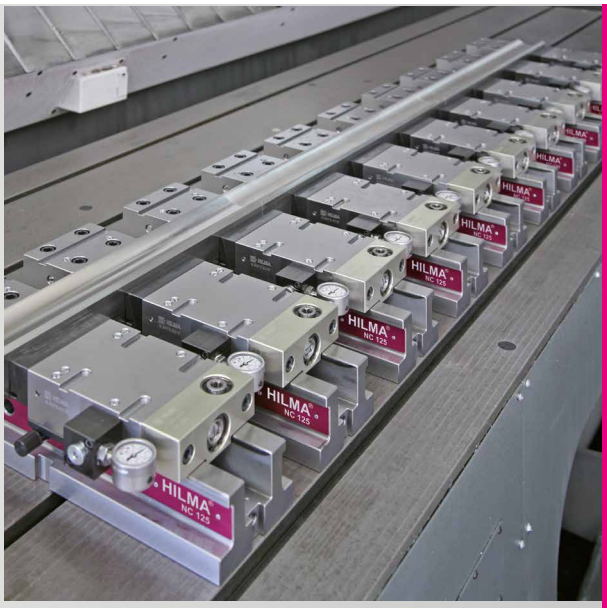

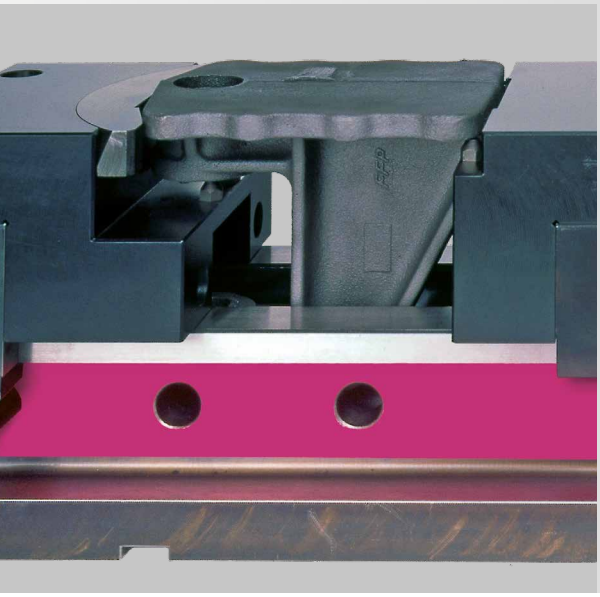

NC mit Sonderspannbacken

MC für 5-Seiten-Bearbeitung

Hilma-Römheld GmbH
Schützenstraße 74 · 57271 Hilchenbach, Germany
Tel.: +49 27 33 / 281- 0 · Fax: +49 27 33 / 281-169
E-Mail: info@hilma.de · www.roemheld-gruppe.de

© Hilma-Römheld GmbH · Änderungen vorbehalten